BRALE

COMPONENTES PARA MOLDES E ESTAMPOS

AGATHON

SWITZERLAND

Fone: (41) 3668 2595
E-Mail: vendas@brale.com.br
www.brale.com.br

Centralizadores

- para alta carga axial e radial
- montagem facil
- intervalos grandes para lubrificação
- baixo grau de manutenção
- alto grau de liberdade para definir a posição
- baixo grau de atrito e com isso vida útil longa
- com a entrada da primeira fila dos roletos, começa a pré-centralização

d(1)	d(3)	d(4)	d(5)	d(7)	l(1)	l(2)	l(3)	l(4)	l(5)
10	20	27	26	5,2	36	19	7	38,5	~11
15	28	52	36	6,8	49,5	22,5	12	51,5	~14
25	40	64	48	8,5	54	27	12	55,5	~18
32	48	70	54	8,5	57	30	12	59,5	~20

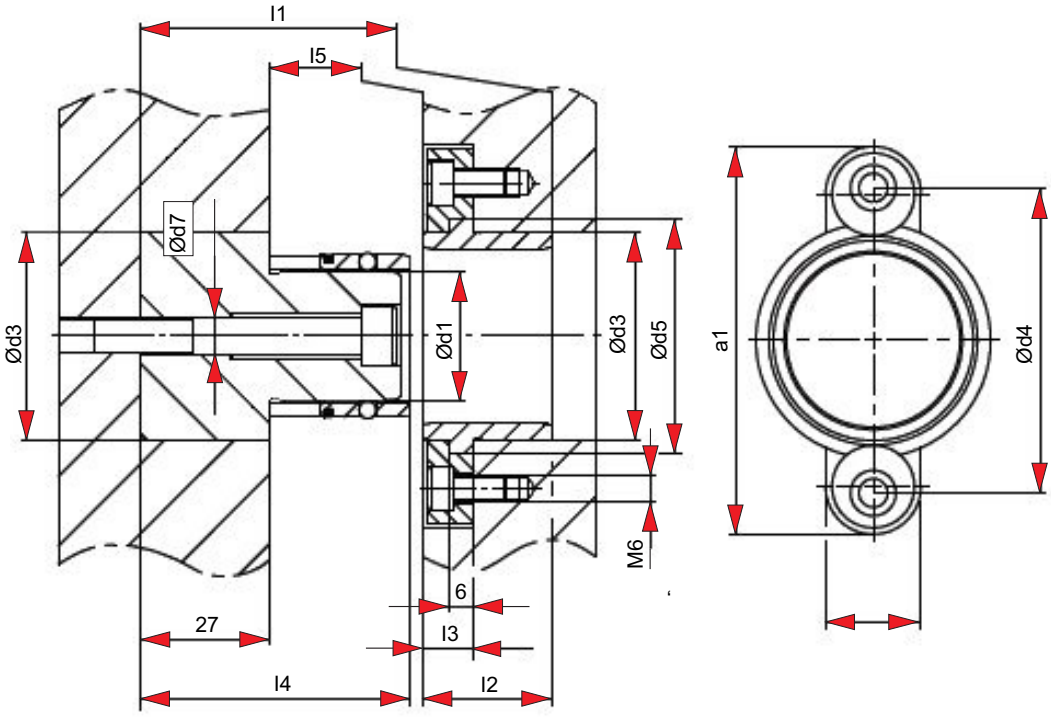

Fone: (41) 3668 2595
E-Mail: vendas@brale.com.br
www.brale.com.br